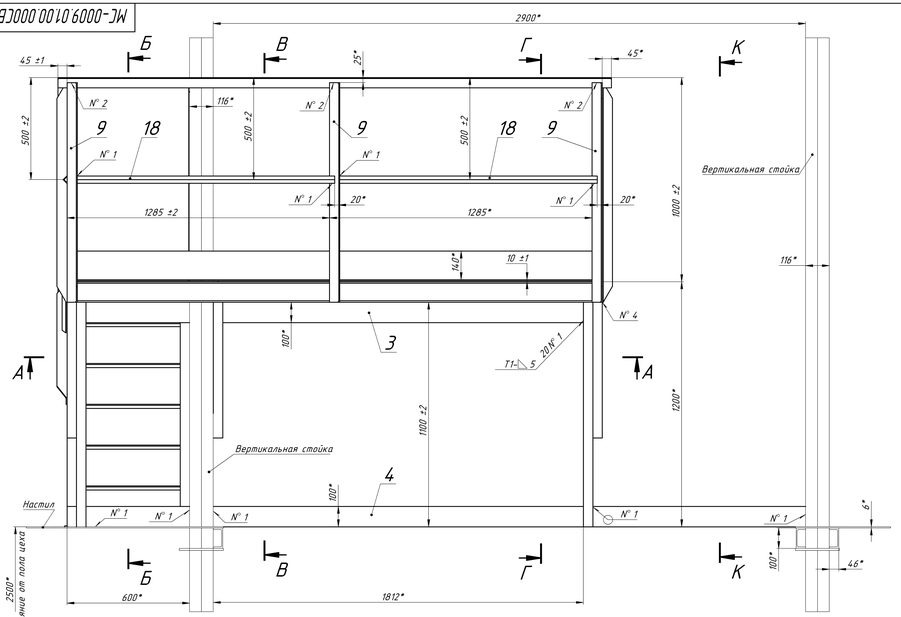


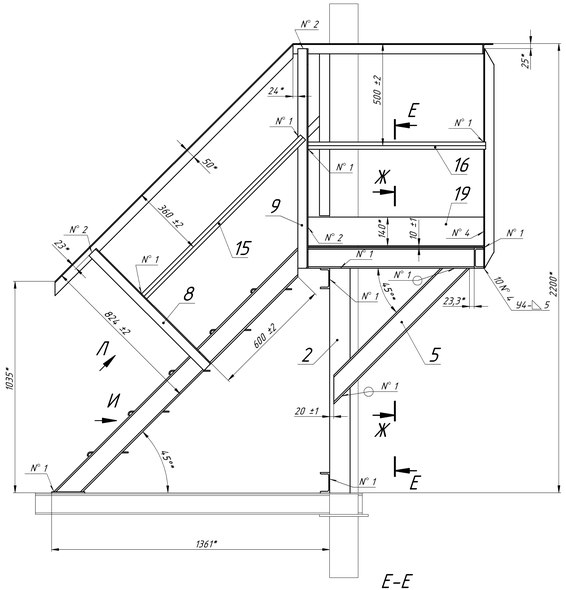


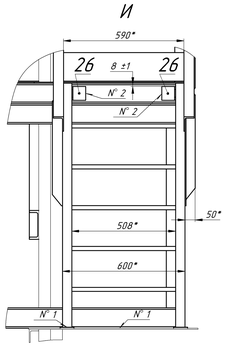


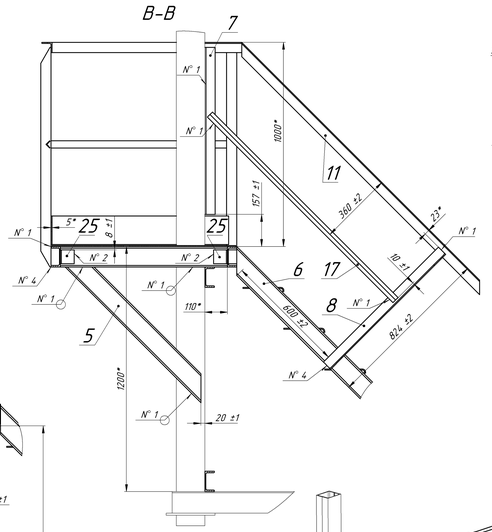


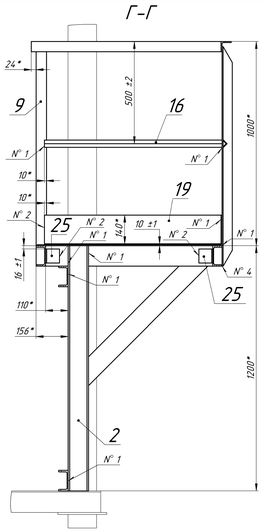


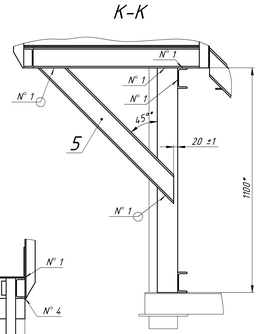


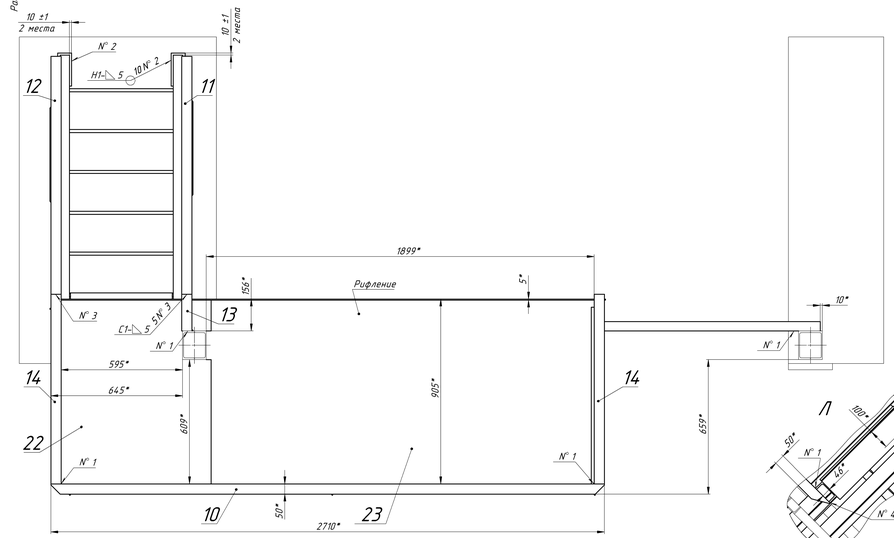


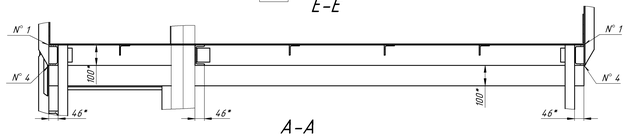


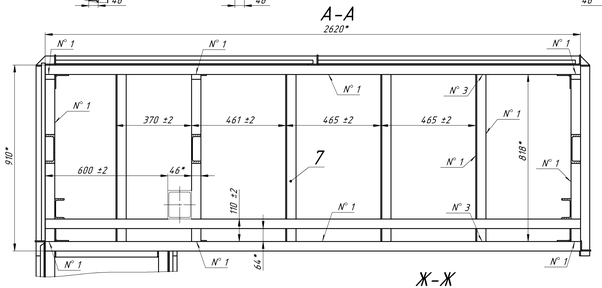


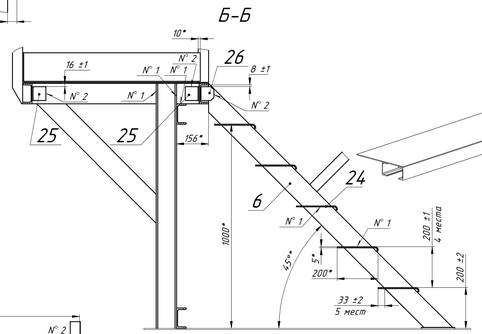


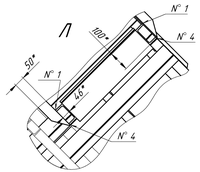


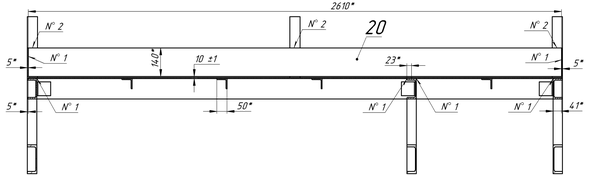


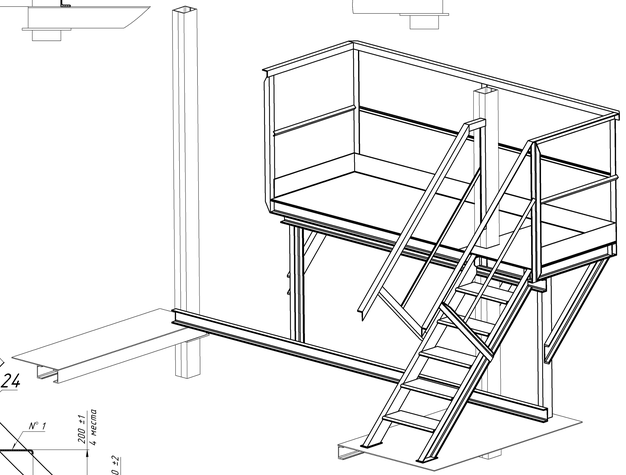

1. Сварные швы по ГОСТ 5264-80, проволока сварочная СВ-08Г2С ГОСТ 2246-70. Допускается сварка электродом Э42-МР-3-3-УД ГОСТ 9466-75.

2. * Размеры для справок.

3. Детали площадки обслуживания покрасить грунт-эмалью ХВ-0278 ТУ 6-27-174-2000, цвет серый.
Детали элементов ограждения: стойки (поз. 8,9), перила (поз. 10,11,12,13,14), планки и листы ограждения (поз. 15,16,17,18,19) покрасить грунт-эмалью ХВ-0278 ТУ 6-27-174-2000, цвет желтый.

| | | | | | | | | |
|---|---|---|---|---|---|---|---|---|
| | | | | | МС-0009.01.00.000СБ | | | |
| Изм. | Лист | № докум. | Подп. | Дата | Площадка обслуживания | Лит. | Масса | Масштаб |
| Разраб. | | Варнин | | | | | 694.67 | 1:10 |
| Пров. | | | | | Сборочный чертеж | | | |
| Т. контр. | | | | | | Лист 1 | Листов 1 | |
| Н. контр. | | | | | | ООО "МашСервис" | | |
| Утв. | | | | | | | | |

Перв. примен. | Справ. № | Подп. и дата | Инв. № дубл. | Взам. инв. № | Подп. и дата | Инв. № подл.

Копировал | Формат А2х1