МС-0003.00.00.000СБ

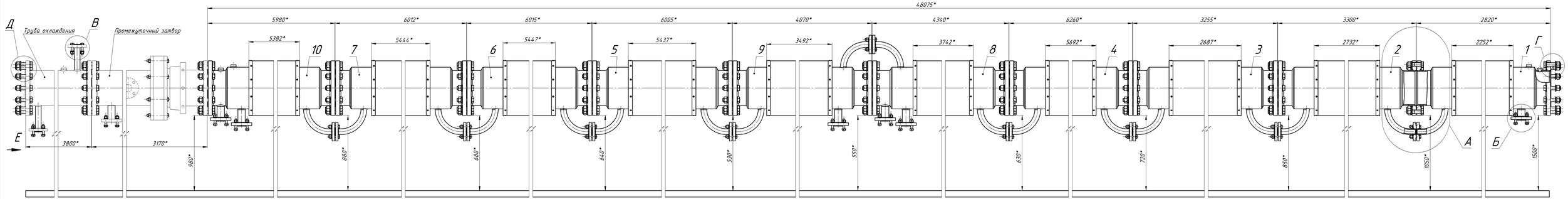

Е (1 : 2.5)

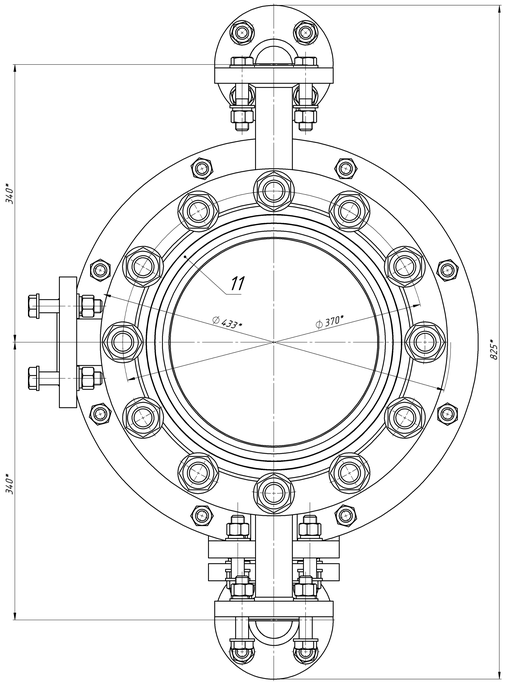

А (1 : 2)
10 мест

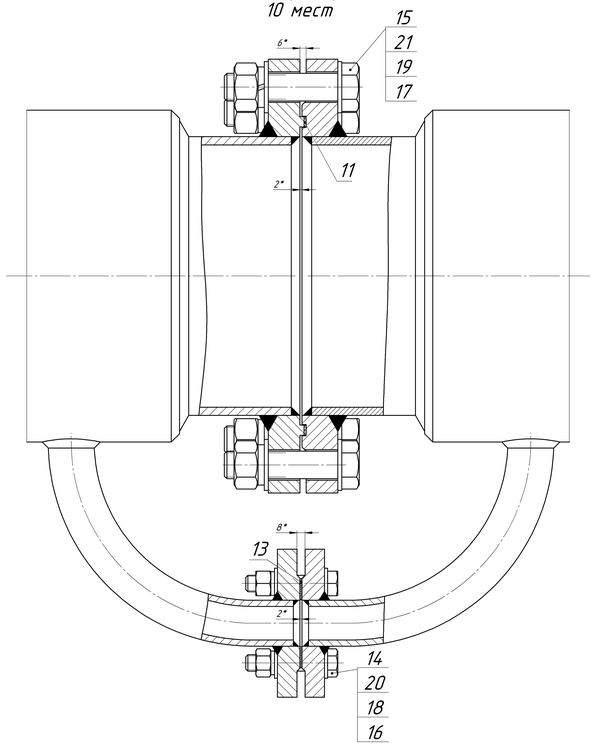

В (1 : 2)
2 места

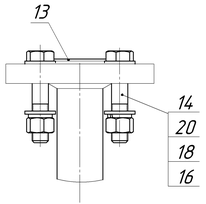

Б (1 : 2)
6 мест

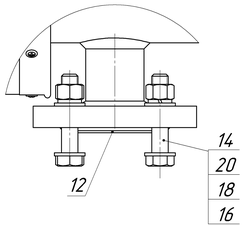

Г (1 : 2)

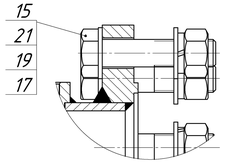

Д (1 : 2)

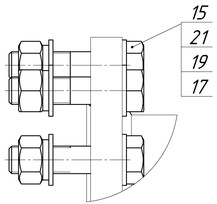

1.* Размеры для справок.

2. Испытать давлением (2,5±0,2) МПа в течении 10 минут согласно правил Госгортехнадзора. Утечки не допускается.

3. Изготовление вулканизационной трубы производить в соответствии с ТУ на изготовление и приемку трубопроводов III категории АНВ, утвержденных Гл. инженером Главкаделя от 27 июня 1972 г.

					МС-0003.00.00.000СБ			
Изм	Лист	№ докум	Подп	Дата	Труба вулканизационная	Лит	Масса	Масштаб
Разраб.		Варнин					11857.21	1:10
Пров.					Сборочный чертеж	Лист	Листов 1	
Т. контр.						ООО "МашСервис"		
Н. контр.								
Утв.								

Перв. примен. | Справ. № | Подп. и дата | Инв. № дубл. | Взам. инв. № | Подп. и дата | Инв. № подл.

Копировал | Формат А2х1