МС-0009.03.00.000СБ

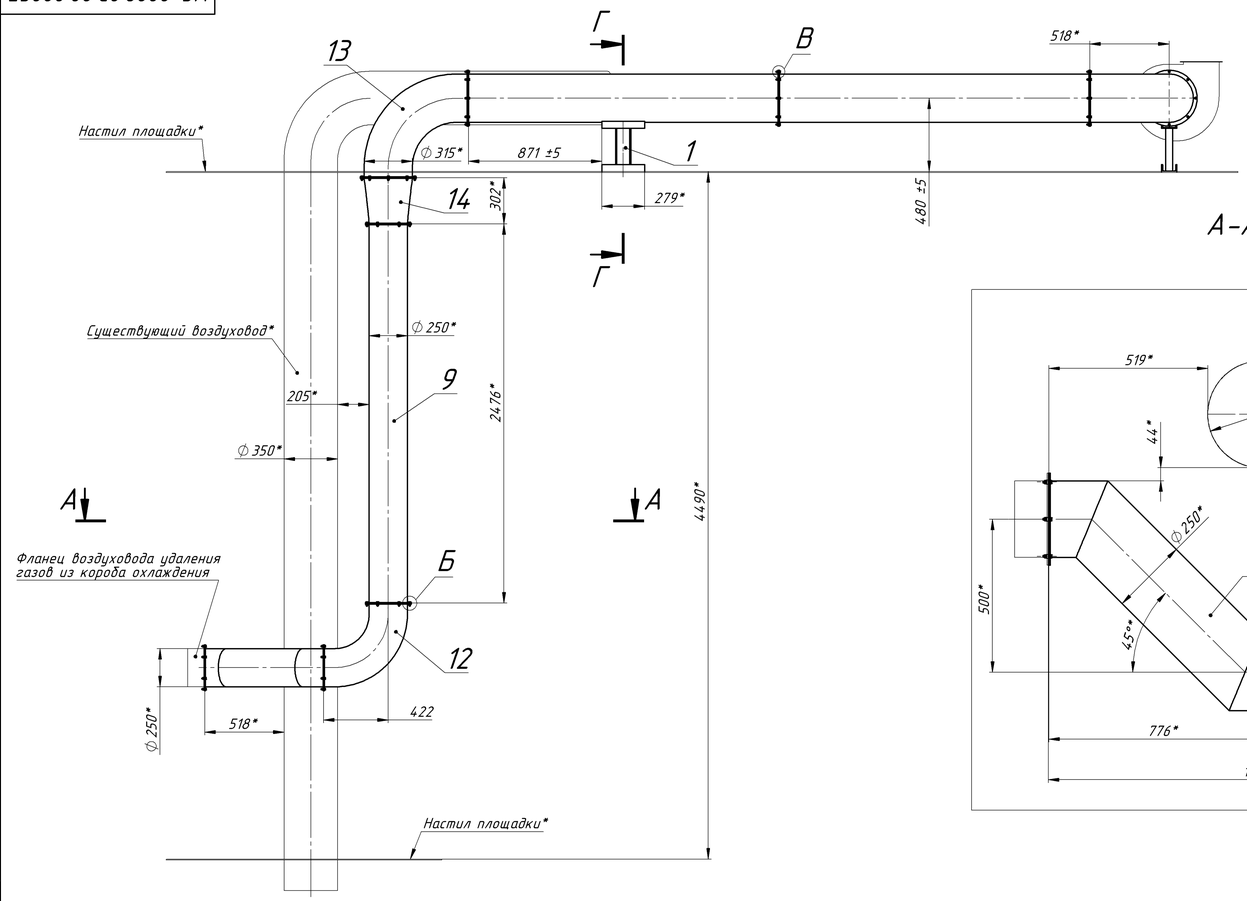

А-А (1 : 10)

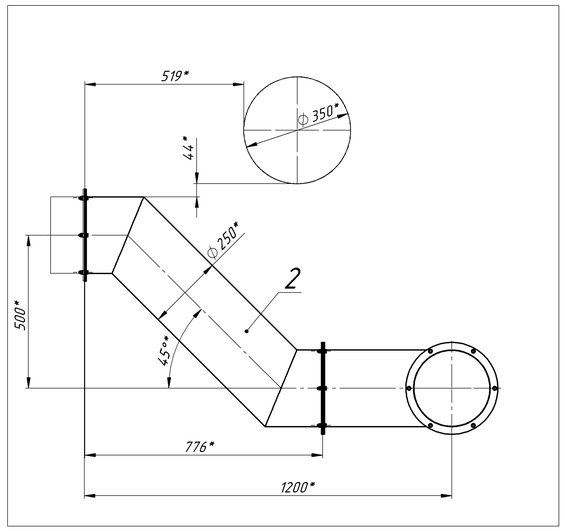

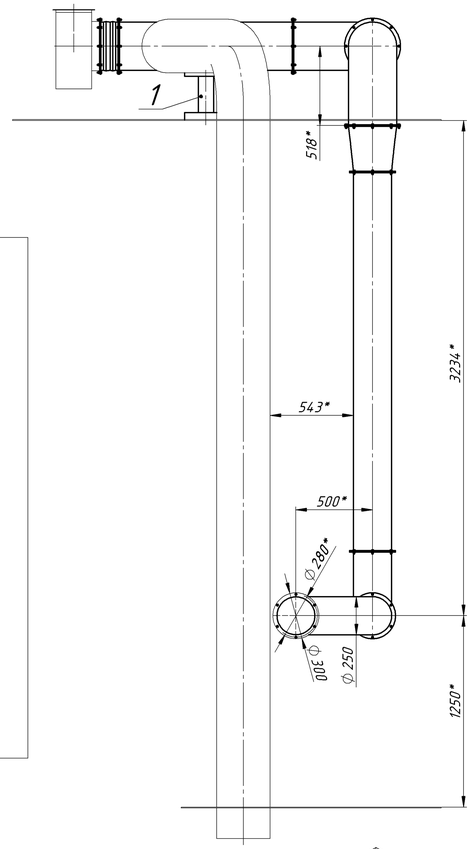

Б (1 : 1)

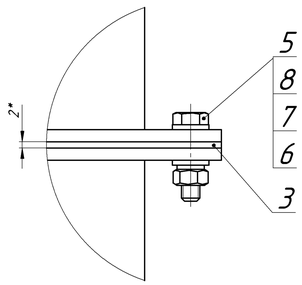

В (1 : 1)

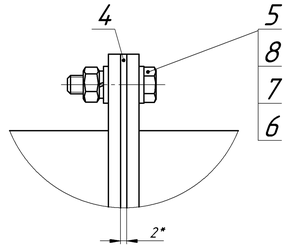

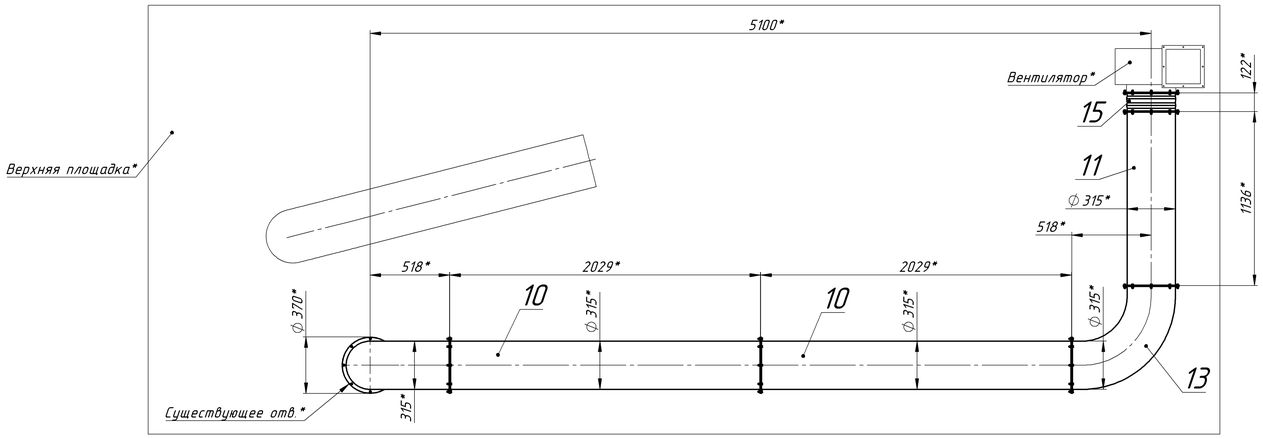

Г-Г (1 : 10)

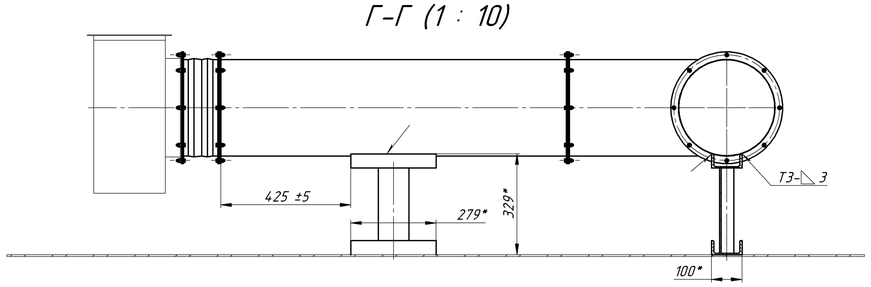

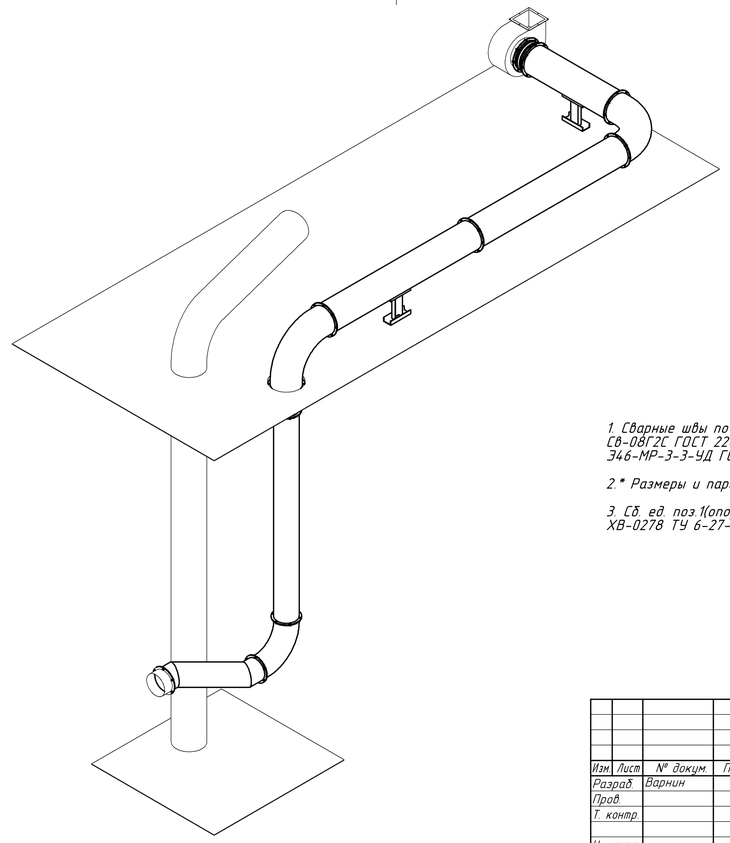

1. Сварные швы по ГОСТ 5264-80, проволока сварочная Св-08Г2С ГОСТ 2246-70. Допускается сварка электродом Э46-МР-3-3-УД ГОСТ 9466-75.

2.* Размеры и параметры для справок.

3. Сб. ед. поз.1(опора) после приварки покрасить грунт-эмалью ХВ-0278 ТУ 6-27-174-2000, цвет серый.

					МС-0009.03.00.000СБ			
Изм.	Лист	№ докум.	Подп.	Дата	Воздуховод Сборочный чертеж	Лит.	Масса	Масштаб
Разраб.		Варнин					--	1:20
Пров.						Лист	Листов 1	
Т. контр.						ООО "МашСервис"		
Н. контр.								
Утв.								

Перв. примен. | Справ. № | Подп. и дата | Инв. № дубл. | Взам. инв. № | Подп. и дата | Инв. № подл.

Копировал | Формат А1